МЕЖГОСУДАРСТВЕННЫЙ СОВЕТ ПО СТАНДАРТИЗАЦИИ, МЕТРОЛОГИИ И СЕРТИФИКАЦИИ
(МГС)
INTERSTATE COUNCIL FOR STANDARDIZATION, METROLOGY AND CERTIFICATION
(ISC)

МЕЖГОСУДАРСТВЕННЫЙ СТАНДАРТ

ГОСТ ISO 10261—2023

Машины землеройные

СИСТЕМА ОБОЗНАЧЕНИЯ ИДЕНТИФИКАЦИОННОГО НОМЕРА ИЗДЕЛИЯ

(ISO 10261:2021, IDT)

Издание официальное

Москва
Российский институт стандартизации
2023

Предисловие

Цели, основные принципы и общие правила проведения работ по межгосударственной стандартизации установлены ГОСТ 1.0 «Межгосударственная система стандартизации. Основные положения» и ГОСТ 1.2 «Межгосударственная система стандартизации. Стандарты межгосударственные, правила и рекомендации по межгосударственной стандартизации. Правила разработки, принятия, обновления и отмены»

Сведения о стандарте

1 ПОДГОТОВЛЕН Российской ассоциацией производителей специализированной техники и оборудования (Ассоциацией «Росспецмаш») на основе собственного перевода на русский язык англоязычной версии стандарта, указанного в пункте 5

2 ВНЕСЕН Федеральным агентством по техническому регулированию и метрологии

3 ПРИНЯТ Межгосударственным советом по стандартизации, метрологии и сертификации (протокол от 28 апреля 2023 г. № 161-П)

За принятие проголосовали:

Краткое наименование страны по МК (ИСО 3166) 004—97	Код страны по МК (ИСО 3166) 004—97	Сокращенное наименование национального органа по стандартизации
Армения	AM	ЗАО «Национальный орган по стандартизации и метрологии» Республики Армения
Беларусь	BY	Госстандарт Республики Беларусь
Киргизия	KG	Кыргызстандарт
Россия	RU	Росстандарт
Узбекистан	UZ	Узстандарт

4 Приказом Федерального агентства по техническому регулированию и метрологии от 28 августа 2023 г. № 740-ст межгосударственный стандарт ГОСТ ISO 10261—2023 введен в действие в качестве национального стандарта Российской Федерации с 18 сентября 2023 г.

5 Настоящий стандарт идентичен международному стандарту ISO 10261:2021 «Машины землеройные. Система обозначения идентификационного номера изделия» («Earth-moving machinery — Product identification numbering system», IDT).

Международный стандарт разработан подкомитетом SC 3 «Характеристики машин, электрические и электронные системы, эксплуатация и обслуживание» Технического комитета по стандартизации ISO/TC 127 «Землеройные машины» Международной организации по стандартизации (ISO)

6 ВВЕДЕН ВПЕРВЫЕ

Информация о введении в действие (прекращении действия) настоящего стандарта и изменений к нему на территории указанных выше государств публикуется в указателях национальных стандартов, издаваемых в этих государствах, а также в сети Интернет на сайтах соответствующих национальных органов по стандартизации.

В случае пересмотра, изменения или отмены настоящего стандарта соответствующая информация будет опубликована на официальном интернет-сайте Межгосударственного совета по стандартизации, метрологии и сертификации в каталоге «Межгосударственные стандарты»

© ISO, 2021
© Оформление. ФГБУ «Институт стандартизации», 2023

В Российской Федерации настоящий стандарт не может быть полностью или частично воспроизведен, тиражирован и распространен в качестве официального издания без разрешения Федерального агентства по техническому регулированию и метрологии

Содержание

1 Область применения . . . 1
2 Нормативные ссылки . . . 1
3 Термины и определения . . . 1
4 Общие требования . . . 2
4.1 Знаки в идентификационном номере изделия . . . 2
4.2 Защитные меры против нанесения дополнительных знаков . . . 2
4.3 Допустимые знаки . . . 2
4.4 Международный код изготовителя (WMC) . . . 2
4.5 Описательная часть кода PIN (MDS) . . . 2
4.6 Индикаторная часть кода PIN (MIS) . . . 2
4.7 Проверочная буква (CL) . . . 3
4.8 Повторяемость . . . 3
4.9 Формат PIN . . . 3
5 Маркировочная табличка изделия . . . 3
5.1 Содержание . . . 3
5.2 Расположение . . . 4
5.3 Крепление . . . 4
6 Маркировка . . . 4
6.1 Основная маркировка . . . 4
6.2 Дополнительная маркировка . . . 4
7 Читаемость знаков PIN . . . 5
8 Информация в руководстве по эксплуатации . . . 5
Приложение А (обязательное) Порядок внесения в реестр WMC . . . 6
Библиография . . . 7

М Е Ж Г О С У Д А Р С Т В Е Н Н Ы Й С Т А Н Д А Р Т

Машины землеройные

СИСТЕМА ОБОЗНАЧЕНИЯ ИДЕНТИФИКАЦИОННОГО НОМЕРА ИЗДЕЛИЯ

Earth-moving machinery.
Product identification numbering system

Дата введения — 2023—09—18

1 Область применения

Настоящий стандарт устанавливает требования к содержанию, структуре и расположению идентификационного номера землеройных машин по ISO 6165.

Примечание — PIN может быть использован для идентификации других видов внедорожной техники.

Требования настоящего стандарта не распространяются на маркировку составных частей или сменного оборудования землеройных машин.

2 Нормативные ссылки

В настоящем стандарте нормативные ссылки отсутствуют.

3 Термины и определения

В настоящем стандарте применены следующие термины с соответствующими определениями.

ISO и IEC ведут терминологические базы данных для использования в стандартизации по следующим ссылкам:

- платформа онлайн-просмота ISO: https://www.iso.org/obp;
- Электропедия IEC: http://www.electropedia.org/.

3.1 **идентификационный номер изделия**; PIN (product identification number, PIN): Неповторяющееся обозначение, состоящее из 17 буквенно-цифровых знаков, присвоенное изготовителем комплектной машине с целью ее идентификации.

Примечание — PIN состоит из четырех полей, как определено в 3.1.1—3.1.4.

3.1.1 **международный код изготовителя**; WMC (world manufacturer code, WMC): Первое поле PIN, буквенно-цифровой код, обозначающий изготовителя машины.

3.1.2 **описательная часть кода PIN**; MDS (machine descriptor section, MDS): Второе поле PIN, содержащее информацию, описывающую машину.

3.1.3 **индикаторная часть кода PIN**; MIS (machine indicator section, MIS): Последнее поле PIN, отличающее совместно с WMC и MDS маркировку одной машины от другой.

3.1.4 **проверочная буква**; CL (check letter, CL): Третье поле PIN, содержащее букву в позиции 9, основанную на калькуляции остальных 16 знаков PIN, определяющую его действительность, или назначенную нерассчитанную букву.

3.2 **основная маркировка** (primary marking): Идентификационный номер изделия, нанесенный на видном месте машины.

3.3 **скрытая маркировка** (concealed marking): Идентификационный номер изделия или производная составляющая MIS, нанесенные на машине в скрытом месте.

Издание официальное

3.4 **маркировочная табличка изделия** (product label/plate): Средства отображения PIN и других сведений о машине, размещенные на машине.

3.5 **поле** (field): Набор, состоящий из одной — восьми знаковых позиций, зарезервированных для определенной информации.

Пример — WMC (3.1.1), MDS (3.1.2), MIS (3.1.3), CL (3.1.4).

3.6 **изготовитель** (manufacturer): Лицо, компания или ее подразделение, несущие ответственность за неповторяемость идентификационного номера изделия.

Примечание — Изготовитель может быть одним субъектом, даже когда изделие производят несколько предприятий.

4 Общие требования

4.1 Знаки в идентификационном номере изделия

Основная маркировка на машине и на маркировочной табличке должна содержать 17 знаков, нанесенных в одну горизонтальную строку без разрывов или пробелов между знаками. Не должно быть добавлений символов, букв или знаков до или после первого и последнего символов, установленных в 4.2. Цифра ноль (0) должна быть использована для замещения первых позиций поля в том случае, когда для обозначения требуется меньшее количество знаков.

Пример — В MDS для модели «AF3» указывается 00AF3, а не AF3.

4.2 Защитные меры против нанесения дополнительных знаков

Специальный символ должен непосредственно предшествовать первой цифре или букве PIN и следовать за последней цифрой PIN.

Специальным символом должны быть:

- звездочка (*);
- знаки «больше» и «меньше» (> и <);
- логотип изготовителя или
- торговая марка компании.

Вместо знаков могут быть использованы фигурные скобки или символы, аналогичные букве V, горизонтально направленные острием к PIN с каждой его стороны.

4.3 Допустимые знаки

Идентификационный номер изделия должен содержать только следующие знаки:

1234567890

ABCDEFGHIJKLMNOPRQRSTUVWXYZ

Рекомендуется применение знаков по ISO 1073-2.

4.4 Международный код изготовителя (WMC)

WMC должен содержать три буквенно-цифровых (буквенных или цифровых) знака в позициях 1, 2 и 3. Изготовитель должен следовать процедуре, установленной в приложении А для внесения в реестр WMC. В процессе регистрации потребуется информация, необходимая для идентификации изготовителя.

4.5 Описательная часть кода PIN (MDS)

MDS должен содержать пять буквенно-цифровых знаков в позициях 4, 5, 6, 7 и 8. Изготовитель должен установить систему кодирования и последовательность представления информации. Это поле может содержать общие описательные атрибуты машины. Рекомендуется, чтобы это поле содержало информацию, которая легко видна на машине.

Пример — Для модели 493С подходящая последовательность знаков будет 00493 или 0493С.

4.6 Индикаторная часть кода PIN (MIS)

MIS должна содержать идентификационный номер машины и состоять из восьми буквенно-цифровых знаков в позициях 10, 11, 12, 13, 14, 15, 16 и 17. В позициях 10, 11, 12 и 13 могут быть использованы буквы или цифры, а в позициях 14, 15, 16 и 17 — только цифры. Содержание MIS определяется

изготовителем. Изготовитель может указывать в MIS год изготовления изделия. Рекомендуется, чтобы год указывался первым знаком MIS (позиция 10). Рекомендуемые коды, используемые для идентификации года, приведены в таблице 1.

Таблица 1 — Коды обозначения года

Год	Код	Год	Код	Год	Код	Год	Код
2000	Y	2012	C	2024	R	2036	6
2001	1	2013	D	2025	S	2037	7
2002	2	2014	E	2026	T	2038	8
2003	3	2015	F	2027	V	2039	9
2004	4	2016	G	2028	W	2040	A
2005	5	2017	H	2029	X	2041	B
2006	6	2018	I	2030	Y	2042	C
2007	7	2019	K	2031	1	2043	D
2008	8	2020	L	2032	2	2044	E
2009	9	2021	M	2033	3	2045	F
2010	A	2022	N	2034	4	2046	G
2011	B	2023	P	2035	5	2047	H

4.7 Проверочная буква (CL)

Расчет для определения CL проводится по формуле, установленной менеджером веб-сайта для изготовителя (см. приложение А). В качестве альтернативы менеджер веб-сайта может предоставить нерассчитываемую букву, которую изготовитель может использовать в этой позиции для моделей машин, имеющих объем выпуска менее 100 единиц в год.

4.8 Повторяемость

Изготовитель должен обеспечить, чтобы 17-значный номер PIN не использовался повторно в течение 30 лет. Изготовитель несет ответственность за сохранение полной информации о PIN для всех машин, использующих назначенный WMC.

4.9 Формат PIN

Далее приведен пример PIN, соответствующего требованиям настоящего стандарта.

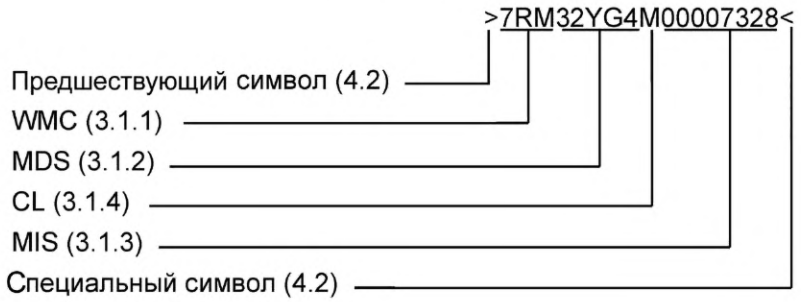

5 Маркировочная табличка изделия

5.1 Содержание

Маркировочная табличка изделия (см. рисунок 1) должна содержать как минимум следующую информацию:

а) наименование и адрес изготовителя;

b) обозначение модели машины или обозначение серии или типа (при наличии), которое должно быть приведено в соответствии со спецификациями изготовителя;

c) слова «идентификационный номер изделия» (Product Identification Number), написанные полностью;

d) PIN.

Табличка может содержать также торговую марку или логотип торговой компании. На рисунке 1 приведен пример оформления таблички в соответствии с требованиями настоящего стандарта.

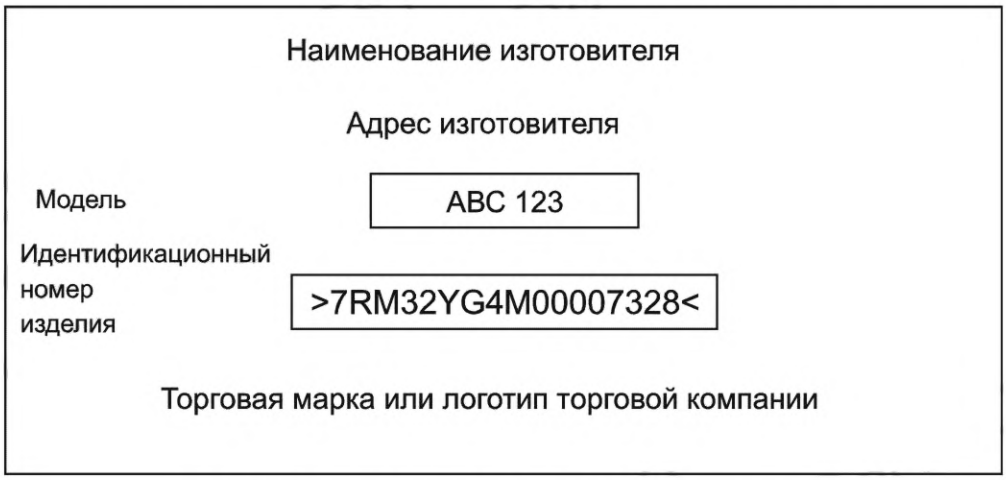

Рисунок 1 — Пример маркировочной таблички изделия

Цвет текста на маркировочной табличке должен контрастировать с цветом фона. Материал маркировочной таблички должен быть подобран таким образом, чтобы обеспечивать сохранность и читаемость информации в течение назначенного срока службы машины.

Маркировочная табличка должна быть сконструирована таким образом, чтобы ее было трудно изменить или снять, не оставив следов.

5.2 Расположение

Маркировочная табличка должна быть установлена в таком месте, чтобы свести к минимуму возможность ее повреждения при работе машины или от воздействия климатических факторов внешней среды.

Предпочтительное расположение маркировочной таблички — на левой стороне машины и на раме или другой несъемной части машины, не предполагаемой для замены. Табличку рекомендуется располагать рядом с зоной доступа оператора в четко видимом и доступном месте.

Маркировочная табличка должна быть видимой и читаемой при естественном дневном свете без демонтажа любой части машины.

5.3 Крепление

Маркировочная табличка должна быть установлена и защищена на машине таким образом, чтобы ее было трудно изменить или снять, не оставив следов.

6 Маркировка

6.1 Основная маркировка

Идентификационный номер изделия должен быть выбит, отчеканен или выгравирован на раме или несъемной части изделия, не предполагаемой для замены, на видном месте, доступном для обзора снаружи машины. Для больших машин предпочтительное расположение основной маркировки — на правой стороне около передней части машины.

6.2 Дополнительная маркировка

6.2.1 Маркировочная табличка

Маркировочная табличка должна соответствовать требованиям раздела 5.

6.2.2 Скрытая маркировка

Машина также может иметь скрытую маркировку, состоящую из идентификационного номера изделия или его производной. Цель такой маркировки — обеспечить идентификацию машины, если основная маркировка уничтожена или стала нечитаемой. Местонахождение скрытой маркировки не должно приводиться в руководстве по эксплуатации или техническому обслуживанию; она предоставляется только уполномоченным судебным исполнителям и другим официальным лицам в случае необходимости.

Расположение скрытой маркировки должно:

a) уменьшить вероятность случайного обнаружения;

b) обеспечить возможность прочтения с использованием фонаря и (или) зеркала;

c) быть на несъемной части изделия или на составной части машины, не подверженной повреждению и ремонту, и

d) обеспечить видимость без демонтажа, отсоединения или разборки любой части машины (кроме имеющих небольшую массу щитков, ограждений и т. п.).

7 Читаемость знаков PIN

Знаки PIN на маркировочной табличке должны быть выбиты, отчеканены, выгравированы, нанесены с помощью лазера или напечатаны любым способом, обеспечивающим долговечность.

Знаки PIN на раме машины должны быть отчеканены, нанесены с помощью лазера или выгравированы в соответствии с 6.1 или 6.2.2.

Для отчеканенных знаков глубина рельефа изображения знаков должна быть не менее 0,2 мм.

Минимальная высота знаков (цифр и букв) должна быть:

a) не менее 4 мм для знаков, нанесенных на свободных зонах маркировочной таблички, и

b) не менее 6 мм для знаков, нанесенных непосредственно на раму машины.

8 Информация в руководстве по эксплуатации

Места расположения основной маркировки и маркировочной таблички должны быть приведены в руководстве по эксплуатации и техническому обслуживанию или в другой аналогичной документации на машину.

Приложение А
(обязательное)

Порядок внесения в реестр WMC

А.1 Подача информации для внесения в реестр

Для получения инструкций и форм, необходимых для получения WMC, необходимо перейти на веб-сайт соответствующего регистрационного органа (ссылки на регистрационные органы см. https://www.iso.org/maintenance_agencies.html).

А.2 Подтверждение внесения в реестр

Внесение в реестр должно быть подтверждено менеджером веб-сайта путем:

a) просмотра и верификации представленной информации;

b) ответа о подтверждении внесения в реестр WMC и предоставления формулы для расчета CL и буквы для нерасчетного CL.

Изготовитель должен уведомлять менеджера веб-сайта о любом изменении представителя в течение 30 дней.

В случае объединения изготовителя с другой компанией, у которой уже существует WMC, в дальнейшем могут использоваться оба кода или один из кодов должен прекратить действовать.

Библиография

[1] ISO 1073-2 Alphanumeric character sets for optical recognition — Part 2: Character set OCR-B — Shapes and dimensions of the printed image

[2] ISO 3779 Road vehicles — Vehicle identification number (VIN) — Content and structure

[3] ISO 6165 Earth-moving machinery — Basic types — Identification and terms and definitions

УДК 621.878/.879-777(083.74)(476) МКС 53.100 IDT

Ключевые слова: машины землеройные, идентификационный номер, общие требования, маркировка

Редактор *В.Н. Шмельков*
Технический редактор *В.Н. Прусакова*
Корректор *Р.А. Ментова*
Компьютерная верстка *И.А. Налейкиной*

Сдано в набор 31.08.2023. Подписано в печать 13.09.2023. Формат 60×84⅛. Гарнитура Ариал.
Усл. печ. л. 1,40. Уч.-изд. л. 0,80.

Подготовлено на основе электронной версии, предоставленной разработчиком стандарта

Создано в единичном исполнении в ФГБУ «Институт стандартизации»
для комплектования Федерального информационного фонда стандартов,
117418 Москва, Нахимовский пр-т, д. 31, к. 2.
www.gostinfo.ru info@gostinfo.ru